Office World
Create it!

TARYS

Das funktionale Büromöbelprogramm in Topqualität und Vielfalt.

PREIS- UND TYPENLISTE

STAND: MAI 2019

Schreibtische TARYS-0

- Arbeitshöhe 65 - 85 cm
- Höhenjustierung +5mm, im Raster von 10 mm höheneinstellbar
- Tischplattenstärke 25 mm
- 2 mm Kunststoff-Kante gerundet Melaminharzbeschichtete
- Spanplatten nach DIN 68765
- Horizontale Kabelwanne enthalten
- Vertikale Kabelführung im Fuss möglich
- Ware zerlegt/ teilmontiert

	Schreibtischgestell : Silber							Schreibtisch re/li verkettbar	
H= 65-85 cm								① ②	① ②
BxT (cm)	80 x 80	120 x 80	160 x 80	180 x 80	200 x 100 nicht verkettbar	200 x 100	180 x 100	200 x 120	210 x 113
Ahorn	14951800	14952300	14952800	14953300	14953800	14954300	14954800	14955300	14955800
Grau	14951900	14952400	14952900	14953400	14953900	14954400	14954900	14955400	14955900
Nussbaum	14952000	14952500	14953000	14953500	14954000	14954500	14955000	14955500	14956000
Weiss	14952100	14952600	14953100	14953600	14954100	14954600	14955100	14955600	14956100
Eiche	14952200	14952700	14953200	14953700	14954200	14954700	14955200	14955700	14956200
CHF	**449.-**	**479.-**	**509.-**	**559.-**	**619.-**	**619.-**	**599.-**	**809.-**	**839.-**

	Sichtblenden silber H = 35 cm								
	14975700	14975800	14975900	14976000	14976000	14976000	14976000	① 14976000 ② 14976200	① 14976100 ② 14975700
CHF	**149.-**	**179.-**	**209.-**	**219.-**	**219.-**	**219.-**	**219.-**	**219.-** **169.-**	**199.-** **149.-**

	Eckwinkel	Eckwinkel	Trapezplatte mit Stützfuss	Anbautisch mit Stützfuss	Anbautisch mit Stützfuss	Ansatztisch mit Stützfuss
H= 65-85 cm						
BxT (cm)	80 x 80	80 x 80	120 x 120	60 x 80	80 x 100	160 x 80
Ahorn	14956300	14956800	14957300	14957800	14958300	14958800
Grau	14956400	14956900	14957400	14957900	14958400	14958900
Nussbaum	14956500	14957000	14957500	14958000	14958500	14959000
Weiß	14956600	14957100	14957600	14958100	14958600	14959100
Eiche	14956700	14957200	14957700	14958200	14958700	14959200
CHF	**189.-**	**209.-**	**389.-**	**279.-**	**329.-**	**459.-**

Gestell ähnlich Silber RAL 9006

Horizontale Kabelwanne enthalten

Vertikale Kabelführung im Tischfuß möglich

Sichtblenden silber H = 35 cm		
	14976200	14976200
CHF	**169.-**	**169.-**

	Verkürzte Füsse für Ecklösung	
	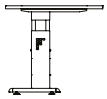	
Silber	14959300	**CHF 39.-**

DETAILS

Kabelwanne
hor. 8,5 x 9 cm

Vertikale
Kabelführung

Höhenjustierung
± 5 mm

Rasterhöhen-
verstellung

Sichtblende

ZUBEHÖR

Kabeldurchlassdose

14989400

CHF 69.-

Masse der Position
angeben

Bildschirmarm

14976700

CHF 319.-

PC-Halterung

14976800

CHF 159.-

PC-Halterung

14960300

CHF 169.-

Weiteres Zubehör ab Seite 22

DEKORE

Ahorn | Grau | Nussb. | Weiss | Eiche

GESTELL

Silber

Schreibtische TARYS-R

- Arbeitshöhe 65–85 cm
- im Raster von 1 cm höheneinstellbar
- Tischplattenstärke 25 mm
- 2 mm Kunststoff-Kante gerundet Melamin harzbeschichtete Spanplatten nach DIN 68765
- Extrem stabile Konstruktion
- Schwebende Tischplatte
- Rahmen Rechteckrohr 50/45 mm
- Ware zerlegt/ teilmontiert

	Schreibtisch					Schreibtisch re/li montierbar	
H= 65-85 cm							
BxT (cm)	80 x 80	120 x 80	160 x 80	180 x 80	200 x 100	200 x 120	210 x 113
Ahorn	14945100	14945600	14946100	14951300	14946600	14947100	14947600
Grau	14945200	14945700	14946200	14951400	14946700	14947200	14947700
Nussbaum	14945300	14945800	14946300	14951500	14946800	14947300	14947800
Weiss	14945400	14945900	14946400	14951600	14946900	14947400	14947900
Eiche	14945500	14946000	14946500	14951700	14947000	14947500	14948000
CHF	**589.-**	**609.-**	**649.-**	**689.-**	**789.-**	**1'069.-**	**1'059.-**

Sichtblenden silber H = 35 cm						
	14950700	14950800	14950900	14951000	14951100	14951100
CHF	**149.-**	**179.-**	**209.-**	**219.-**	**229.-**	**229.-**

	Eckwinkel	Eckwinkel	Anbautisch mit Stützfuss	Anbautisch mit Stützfuss	Ansatztisch mit Stützfuss	Trapezplatte mit Stützfuss
BxT (cm)	80 x 80	80 x 80	60 x 100	80 x 80	160 x 80	120 x 120
Ahorn	14956300	14956800	14921800	14949300	14949800	14948100
Grau	14956400	14956900	14921900	14949400	14949900	14948200
Nussbaum	14956500	14957000	14949000	14949500	14950000	14921500
Weiss	14956600	14957100	14949100	14949600	14950100	14921600
Eiche	14956700	14957200	14949200	14949700	14950200	14921700
CHF	**189.-**	**209.-**	**339.-**	**369.-**	**479.-**	**429.-**

Sichtblenden silber H = 35 cm		
	14951200	14951200
CHF	**169.-**	**169.-**

DETAILS

Sichtblende

Schwebende Tischplatte

Arbeitshöheneinstellung

ZUBEHÖR

Kabelwanne
nicht für VRS08

82 x 40 x 6,5 cm

14950400

CHF 99.-

Kabelspirale
vertikal

14976400

CHF 89.-

Fuss verkürzt
T=80 cm

14950300

CHF 49.-

PC-Halter

21 x 50 x 47,5 cm

14950500

CHF 149.-

R Box
T=100 cm

H=38 cm

14950600

CHF 269.-

Kabeldurchlassdose

14989400

CHF 69.-

Masse der Position angeben

Weiteres Zubehör ab Seite 22

DEKORE

Ahorn | Grau | Nussb. | Weiss | Eiche

GESTELL

Silber

Höhenverstellbare Schreibtische TARYS Ergo

Sitz - Steharbeitsplatz TARYS Ergo-M

- Arbeitshöhe 72–119 cm
- Kurbelantrieb, 1-stufig manuell verstellbar
- 6 mm pro Kurbelschlag
- Höhenjustierung ± 5 mm
- Nutzlast des Tisches: 60 kg dynamisch, 120 kg statisch

BxT (cm)	120 x 80	160 x 80
Ahorn	14959400	14906800
Grau	14959500	14906900
Nussbaum	14906500	14960000
Weiss	14906600	14960100
Eiche	14906700	14960200
CHF	**789.-**	**829.-**

DEKORE

Ahorn | Grau | Nussb. | Weiss | Eiche

GESTELL

Silber

Sitz - Steharbeitsplatz TARYS Ergo-1

- Arbeitshöhe 72–119 cm
- Elektrisch höhenverstellbar
- 2 Motoren in den Säulen integriert
- 1 CH-Stecker
- Gestell äusserst stabil, Höhenjustierung ± 5 mm Quadratrohr ☐ 70 mm
- Stahlrahmen unter der Tischplatte 40 x 20 mm, Rechteckrohr ☐ mit abklappbarer Kabelwanne
- Hubgeschwindigkeit ca. 36 mm/sec
- Nutzlast des Tisches: 80 kg dynamisch, 120 kg statisch
- Verkettungen nicht möglich!

Gestell silber, stufenlos einstell-bar			
BxT (cm)	120 x 80	160 x 80	180 x 80
Ahorn	14960400	14960900	14970000
Grau	14960500	14962000	14970100
Nussbaum	14960600	14962100	14970200
Weiss	14960700	14962200	14970300
Eiche	14960800	14962300	14970400
CHF	**969.-**	**1'019.-**	**1'119.-**

Gestell ähnlich Silber RAL 9006
7 x 7 cm

Horizontale Kabelwanne enthalten

Kabelspirale vertikal
silberfarben

14976500
CHF 109.-

PC Halter
Montage nur aussen am Fuss möglich
silber

14962400
B x T x H
21 x 50 x 47,5 cm
CHF 179.-

DEKORE

Ahorn | Grau | Nussb. | Weiss | Eiche

GESTELL

Silber

Sitz - Steharbeitsplatz TARYS Ergo-2

- Arbeitshöhe 63,5–128,5 cm
- Elektrisch höhenverstellbar mit memoryschalter und Kollisionsschutz
- 2 Motoren in den Säulen integriert mit Sanftanlauf/-stopp
- 3 Motoren bei Ergo-2 200x120 cm
- 1 CH-Stecker
- Gestell äusserst stabil, Höhenjustierung ± 5 mm Quadratrohr ☐ 70 mm, 2-stufig
- Stahlrahmen unter der Tischplatte 40 x 20 mm, Rechteckrohr ▭ mit abklappbarer Kabelwanne
- Hubgeschwindigkeit ca. 36 mm/sec
- Nutzlast des Tisches: 80 kg dynamisch, 120 kg statisch

	Sitz - Steharbeitsplatz TARYS Ergo-2 mit Memory-Schalter Arbeitshöhe von 63,5 - 128,5 cm						
Gestell silber stufenlos einstellbar							
BxT (cm)	120 x 800	160 x 80	180 x 80	200 x 100	200 x 100	180 x 100 li/re montierbar	200 x 120 li/re montierbar
Ahorn	14962500	14964000	14964500	14966000	14966500	14968000	14968500
Grau	14962600	14964100	14964600	14966100	14966600	14968100	14968600
Nussbaum	14962700	14964200	14964700	14966200	14966700	14968200	14968700
Weiss	14962800	14964300	14964800	14966300	14966800	14968300	14968800
Eiche	14962900	14964400	14964900	14966400	14966900	14968400	14968900
CHF	**1'269.-**	**1'319.-**	**1'369.-**	**1'479.-**	**1'489.-**	**1'469.-**	**1'799.-**

Kabelspirale vertikal
silberfarben

14976500
CHF 109.-

PC Halter
Montage nur aussen am Fuss möglich
silber

14962400
B x T x H
21 x 50 x 47,5 cm
CHF 179.-

Verkettungen nicht möglich!

Wir empfehlen Container TARYS-CT
80 cm tief

Memoryschalter inkl.
- 4 Speicherplätze, Sanftanlauf
- Sanft Stopp mit Kollisionsschutz

Gestell ähnlich Silber RAL 9006
7 x 7 cm

Horizontale Kabelwanne enthalten

- Display links oder rechts montierbar unter der Tischplatte
- Display kann nach hinten verschoben werden
- Anzeige schaltet bei nicht Bedienung automatisch aus
- Stromverbrauch Standby 0,3 Watt

TÜVRheinland ZERTIFIZIERT
www.tuv.com
ID 1000000000

GS geprüfte Sicherheit

DEKORE

Ahorn | Grau | Nussb. | Weiss | Eiche

GESTELL

Silber

Container TARYS-CT

- Korpus verleimt, Rollen und Griffe müssen montiert werden
- Container gleichschliessend, auf Anfrage verschiedene Schliessungen möglich!
- Teleskop-Metall-Kugelführungen mit Selbsteinzug.

	Zentralverie-gelung und ORGA-Schub 1 Einsatz für HR 75% Teilauszug	Zentralverie-gelung und ORGA-Schub 75% Teilauszug	Zentralverie-gelung und ORGA-Schub 2 Einsätze für HR 75% Teilauszug 104% HR-Vollauszug	Zentralverie-gelung und ORGA-Schub 75% Teilauszug	Zentralverie-gelung und ORGA-Schub wechselseitige Auszugssperre 2 Einsätze für HR 75% Teilauszug 104% HR-Vollauszug	Zentralverie-gelung und ORGA-Schub wechselseitige Auszugssperre 75% Teilauszug
Belastung	Schub 25 kg HR 25 kg/ Frontstück mit Blendenstütze	Schub 25 kg	Schub 25 kg HR 45 kg/ Frontstück mit Blendenstütze	Schub 25 kg	Schub 25 kg Vollauszug 45 kg/ Frontstück mit Blenden-stütze	Schub 25 kg
HE	HE:1/3/6	HE:1/3/3/3	HE:1/2/6	HE:1/2/3/3	HE:1/3/3/6	HE:1/3/3/3/3/
BxTxH (cm)	42,8 x 58 x 59	42,8 x 58 x 59	42,8 x 80 x 51,2	42,8 x 80 x 51,2	42,8 x 80 x 72-76	42,8 x 80 x 72-76
Ahorn	14891400	14890700	14892400	14891900	14893400	14892900
Grau	14891500	14891000	14892500	14892000	14893500	14893000
Nussbaum	14891600	14891100	14892600	14892100	14893600	14893100
Weiss	14891700	14891200	14892700	14892200	14893700	14893200
Eiche	14891800	14891300	14892800	14892300	14893800	14893300
CHF	**509.-**	**509.-**	**589.-**	**589.-**	**709.-**	**729.-**

Zubehör Container		
Set Schrägablage VACSA	Set Trennstege VACTR	Zusätzlicher Einsatz für Hängeregister VACHR/5
14893900	14894000	14894100
CHF 79.-	**CHF 69.-**	**CHF 69.-**

Griffe Container
Streifengriff Kunststoff

DEKORE: KORPUS/FRONT

Ahorn | Grau | Nussb. | Weiss | Eiche

Schrankwandsystem TARYS-ZL, abschliessbar

	Regale TARYS-ZL					Einlegeboden		
							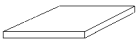	
OH	3 OH	3 OH	5 OH	5 OH	5 OH			
BxTxH (cm)	80 x 40 x 12,7	80 x 40 x 12,7	40,6 x 40 x 200,4	80 x 40 x 200,4	100 x 40 x 200,4	B = 40	B = 80	B = 100
Ahorn	14930000	14930400	14930900	14931300	14931800	14932200	14932600	14933000
Grau	14930100	14930500	14931000	14931500	14931900	14932300	14932700	14933100
Nussbaum	14930200	14930700	14931100	14931600	14932000	14932400	14932800	14933200
Weiß	14930300	14930800	14931200	14931700	14932100	14932500	14932900	14933300
CHF	**299.-**	**319.-**	**389.-**	**439.-**	**489.-**	**69.-**	**79.-**	**89.-**

DEKORE: REGALE

Ahorn | Grau | Nussb. | Weiss

	Schrankwandsystem TARYS-ZL -abschließbar-							
Höhe	3 OH 2 Türen	5 OH 2 Türen	5 OH 2 Glastüren nicht abschliessbar	5 OH Garderobe 2 Türen 1 Fachboden 1 Kleiderstange	5 OH Falttürenschrank nicht abschliessbar	5 OH 2 Türen	5 OH 2 Hängeregister	5 OH 4 Schubladen
BxTxH (cm)	80 x 42 x 12,7	80 x 42 x 200,4	80 x 42 x 200,4	80 x 42 x 200,4	100 x 42 x 200,4	80 x 42 x 200,4	80 x 42 x 200,4	40,6 x 42 x 200,4
Ahorn/Ahorn	14934000	14934900		14936200	14937100	14937700	14938600	14939500
Ahorn/Silber	14934100	14935000	14935800	14936300		14937800	14938700	14939600
Grau/Grau	14934200	14935100		14936400	14937200	14937900	14938800	14939700
Grau/Silber			14935900					
Nussb./Nussb.	14934300	14935200		14936500	14937300	14938000	14938900	14939800
Nussb./Silber	14934400	14935300	14936000	14936600		14938100	14939000	14939900
Weiss/Weiss	14934500	14935400		14936700	14937400	14938200	14939100	14940000
Weiss/Silber	14934600	14935500	14936100	14936800		14938300	14939200	14940100
Weiss/Nussbaum	14934700	14935600		14936900	14937500	14938400	14939300	14940200
Weiss/Eiche	14934800	14935700		14937000	14937600	14938500	14939400	14940300
CHF	**549.-**	**709.-**	**799.-**	**679.-**	**859.-**	**589.-**	**1'019.-**	**579.-**

DEKORE: KORPUS/FRONT

Ahorn Ahorn | Ahorn Silber | Grau Grau | Grau Silber | Nussb. Nussb. | Weiss Weiss | Weiss Silber | Weiss Nussb.

Weiss Eiche | Graphit Ahorn | Graphit Grau | Graphit Nussb. | Graphit Weiss | Graphit Eiche | Graphit Silber

Schrankwandsystem TARYS-ZL, abschliessbar

	Rollladenschränke TARYS-ZL	
Höhe	5 OH	5 OH
BxTxH (cm)	50 x 40 x 200,4	90 x 40 x 200,4
Ahorn/Silber	14933400	14933700
Grau/Silber	14933500	14933800
Nussbaum /Silber	14933600	14933900
CHF	**739.-**	**919.-**

Ablegeplatte für Kaffee-maschine nur in Silber lieferbar B=76,2 cm	
14929000	**CHF 159.-**
nur für Schrankbreite 80 cm, T ca. 60 cm	

Bodenstärke

- Boden und Fächer 19 mm
- Seiten, Mittelseite 19 mm
- Front 19 mm
- Rückwand 3mm

DETAILS

Zinkdruckguss-Scharnier
270 Grad Öffnungswinkel

GRIFFE

Streifengriff Kunststoff

Knauf mit Schloss

Knauf ohne Schloss

DEKORE: KORPUS/ROLLADEN

Ahorn Silber | Grau Silber | Nussb. Silber

Schrankwandsystem TARYS-MT, abschliessbar

	Regale verleimt und montiert						
BxTxH (cm)	Regal 2 OH 40 x 40 x 74,8	Regal 2 OH 80 x 40 x 74,8	Regal 3 OH 40 x 40 x 110	Regal 3 OH 80 x 40 x 110	Regal 6 OH 40 x 40 x 215,6	Regal 6 OH 80 x 40 x 215,6	Regal 6 OH 100 x 40 x 215,6
Ahorn	14897700	14922200	14922700	14923200	14923700	14924700	14924200
Grau	14897800	14922300	14922800	14923300	14923800	14924800	14924300
Nussbaum	14897900	14922400	14922900	14923400	14923900	14924900	14924400
Weiss	14922000	14922500	14923000	14923500	14924000	14925000	14924500
Graphit	14922100	14922600	14923100	14923600	14924100	14925100	14924600
CHF	**329.-**	**409.-**	**419.-**	**479.-**	**529.-**	**629.-**	**759.-**

	zusätzliche Fachböden			
	für Breite 40 cm	für Breite 80 cm	für Breite 100 cm	für Schiebetürenschränke 60 cm breit
Ahorn	14925200	14925600	14926000	14929500
Grau	14925300	14925700	14926100	14929600
Nussbaum	14925400	14925800	14926200	14929700
Weiss	14925500	14925900	14926300	14929800
Graphit	14929200	14929300	14929400	14929900
CHF	**69.-**	**79.-**	**89.-**	**69.-**

	Abdeckplatte				
	T = 43 cm, Stärke 2,5 cm, 4-seitig ABS-Kanten. Weitere Grössen auf Anfrage, Kürzen möglich!				
	80,5 cm	120,5 cm	160,5 cm	200,5 cm	240,5 cm
Ahorn	14926400	14927000	14927500	14928000	14928500
Grau	14926600	14927100	14927600	14928100	14928600
Nussbaum	14926700	14927200	14927700	14928200	14928700
Weiss	14926800	14927300	14927800	14928300	14928800
Eiche	14926900	14927400	14927900	14928400	14928900
CHF	**249.-**	**259.-**	**269.-**	**279.-**	**419.-**

Ablageplatte für Kaffeemaschine, silber	
Nur für Schrankbreite 80 cm! Nur in Silber lieferbar, B = 76,2 cm, T = ca. 60 cm	
	14929000
	CHF 159.-

DEKORE: KORPUS

Ahorn | Grau | Nussb. | Weiss | Graphit

	Schrank verleimt und montiert, abschliessbar						
BxTxH (cm)	Schrank 2 OH 2 Türen 80 x 42 x 74,8	Schrank 3 OH 2 Türen 80 x 42 x 110	Schrank 6 OH 2 Türen 80 x 42 x 215,6	Milchglas 80 x 42 x 215,6	Kombischr. 6 OH 2 Türen 2 OH 80 x 42 x 215,6	Kombischr. 6 OH 2 Türen 3 OH 80 x 42 x 215,6	Kombischr. 6 OH 2 Türen 100 x 42 x 215,6
Ahorn/Ahorn	14898500	14900000	14901500		14903500	14905000	14889400
Ahorn/Silber	14898600	14900100	14901600	14903000	14903600	14905100	14889500
Grau/Grau	14898700	14900200	14901700		14903700	14905200	14889600
Grau/Silber				14903100			
Nussbaum/Nussb.	14898800	14900300	14901800		14903800	14905300	14889700
Nussbaum/Silber	14898900	14900400	14901900	14903200	14903900	14905400	14889800
Weiss/Weiss	14899000	14900500	14902000		14904000	14905500	14889900
Weiss/Silber	14899100	14900600	14902100	14903300	14904100	14905600	14907000
Weiss/Nussbaum	14899200	14900700	14902200		14904200	14905700	14907100
Weiss/Eiche	14899300	14900800	14902300		14904300	14905800	14907200
Graphit/Ahorn	14899800	14901300	14902800		14904800	14906300	14907700
Graphit/Grau	14899400	14900900	14902400		14904400	14905900	14907300
Graphit/Nussb.	14899600	14901100	14902600		14904600	14906100	14907500
Graphit/Weiss	14899900	14901400	14902900		14904900	14906400	14907800
Graphit/Eiche	14899700	14901200	14902700		14904700	14906200	14907600
Graphit/Silber	14899500	14901000	14902500	14903400	14904500	14906000	14907400
CHF	**599.-**	**699.-**	**949.-**	**1'099.-**	**819.-**	**849.-**	**1'119.-**

DEKORE: KORPUS/FRONT

Schrankwandsystem TARYS-MT, abschliessbar

Schrank verleimt und montiert, abschliessbar					
BxTxH (cm)	HR-Auszüge 2 OH 80 x 42 x 74,8	HR-Auszüge 3 OH 80 x 42 x 110	Kombischr. 6 OH 4 Schubladen 40 x 42 x 215,6	Kombischr. 6 OH 3 HR-Auszüge 80 x 42 x 215,6	Rollladens. 6 OH 5 OH nutzbar Rolll. immer silber 80 x 42 x 215,6
Ahorn/Ahorn	14907900	14909400	14910900	14912400	
Ahorn/Silber	14908000	14909500	14911000	14912500	14913900
Grau/Grau	14908100	14909600	14911100	14912600	
Grau/Silber					14914000
Nussb./Nussb.	14908200	14909700	14911200	14912700	
Nuss/Silber	14908300	14909800	14911300	14912800	14914100
Weiss/Weiss	14908400	14909900	14911400	14912900	
Weiss/Silber	14908500	14910000	14911500	14913000	14914200
Weiss/Nussbaum	14908600	14910100	14911600	14913100	
Weiss/Eiche	14908700	14910200	14911700	14913200	
Graphit/Ahorn	14909200	14910700	14912200	14913700	
Graphit/Grau	14908800	14910300	14911800	14913300	
Graphit/Nussb.	14909000	14910500	14912000	14913500	
Graphit/Weiss	14909300	14910800	14912300	14913800	
Graphit/Eiche	14909100	14910600	14912100	14913600	
Graphit/Silber	14908900	14910400	14911900	14913400	14914300
CHF	**919.-**	**1'179.-**	**809.-**	**1'329.-**	**1'269.-**

DEKORE: KORPUS/FRONT

Ahorn Ahorn | Ahorn Silber | Grau Grau | Grau Silber | Nussb. Nussb. | Nussb. Silber | Weiss Weiss | Weiss Silber

Weiss Nussb. | Weiss Eiche | Graphit Ahorn | Graphit Grau | Graphit Nussb. | Graphit Weiss | Graphit Eiche | Graphit Silber

	Schrank auf Rollen verleimt und montiert, abschliessbar			
BxTxH (cm)	Regal auf Rollen 2 OH 80 x 40 x 82	Regal auf Rollen 3 OH 80 x 40 x 117,2	Schrank auf Rollen 2 OH 2 Türen 80 x 42 x 82	Schrank auf Rollen 3 OH 2 Türen 80 x 42 x 117,2
Ahorn/Ahorn	14914400	14914900	14915400	14916900
Ahorn/Silber			14915500	14917000
Grau/Grau	14914500	14915000	14915600	14917100
Nussb./Nussb.	14914600	14915100	14915700	14917200
Nuss/Silber			14915800	14917300
Weiss/Weiss	14914700	14915200	14915900	14917400
Weiss/Silber			14916000	14917500
Weiss/Nussbaum			14916100	14917600
Weiss/Eiche			14916200	14917700
Graphit/Ahorn			14916700	14918200
Graphit/Grau			14916300	14917800
Graphit/Nussb.			14916500	14918000
Graphit/Weiss			14916800	14918300
Graphit/Eiche			14916600	14918100
Graphit/Silber			14916400	14917900
Graphit	14914800	14915300		
CHF	**499.-**	**579.-**	**699.-**	**789.-**

Schiebetüren montiert / verleimt, abschliessbar	
Schiebetürenschrank 2 OH 120 x 40 x 74,8	Schiebetürenschrank 3 OH 120 x 40 x 110
14918400	14919900
14918500	14920000
14918600	14920100
14918700	14920200
14918800	14920300
14918900	14920400
14919000	14920500
14919100	14920600
14919200	14920700
14919700	14921200
14919300	14920800
14919500	14921000
14919800	14921300
14919600	14921100
14919400	14920900
649.-	**739.-**

DEKORE: KORPUS/FRONT

Ahorn Ahorn | Ahorn Silber | Grau Grau | Grau Silber | Nussb. Nussb. | Weiss Weiss | Weiss Silber | Weiss Nussb.

Weiss Eiche | Graphit Ahorn | Graphit Grau | Graphit Nussb. | Graphit Weiss | Graphit Eiche | Graphit Silber

Details Schrankwand TARYS-MT

GANZMETALL-TOPFBÄNDER

- Hochwertige Ganzmetall-Topfbänder (Fabrikat Hettich)
- Öffnungswinkel 125 Grad
- Schnellmontagetechnik
- Dreidimensional justierbar

3-PUNKT-VERRIEGELUNG

- Schloss mit 3-Punkt-Verriegelung
- Türanschlagdämpfer

TÜREN/SCHÜBE

Türen
- 125 Grad Öffnungswinkel
- Schübe
- Schubzarge aus Spanplatten
- Folienummantelt
- Innenmasse 32,7 x 35,6 x 13 cm (BxHxT).
- Hochwertige Kugelführungen (Fabrikant Hettich)
- Teilauszug

HOCHWERTIGES GANZMETALLSCHLOSS

- Hochwertiges Ganzmetallschloss mit 3-Punkt-Verriegelung
- Zylinderschloss
- Standardmässig gleichschliessend,
- auf Wunsch andere Schliessungen möglich

Details Schrankwand TARYS-MT

TÜREN MIT DICHTLIPPE

- Türen mit Dichtlippe

HÄNGEREGISTER

- Hettich Quadro-Vollauszüge
- 60 kg belastbar
- Mit Zentralverschluss und wechselseitiger Auszugsperre
- Abschliessbar über obersten Auszug (2-Punkt-Verriegelung)
- Zylinderschloss
- Standardmässig gleichschliessend,
- auf Wunsch andere Schliessungen möglich

FACHBODEN

- Fächer 22 mm dick
- Mit 2 mm ABS-Kante an der Vorderseite
- Im Raster von 32 mm höhenverstellbar
- Mit eingelassenen Fachbodenträgern

STELLFUSS - STANDARDMÄSSIG

- Stellfuss standardmässig mit 4 Kunststoffbodengleitern
- 25 mm hoch, Ø 80 mm
- Von innen durch den Schrankboden höhenjustierbar (+ 10 mm)
- Sichtrückwand 8 mm

Schiebtürenschränke/Rolladenschränke TARYS-SB

Schränke stapelbar	Schiebetürenschrank 17525/1753 zerlegt, abschliessbar	
Höhenjustierung durch Boden bis 10 mm		
5 Sockengleiter abnehembar	Rückwand einseitig Dekor silber, keine Sichtrückwand, Mittelwand	
	2 OH	3 OH
BxTxH (cm)	120 x 40 x 74,8	120 x 40 x 110
Ahorn/Ahorn	14940400	14941400
Ahorn/Silber	14940500	14941500
Grau/Grau	14940600	14941600
Grau / Silber	14940700	14941700
Nussb./Nussb.	14940800	14941800
Nussb./Silber	14940900	14941900
Weiss/Weiss	14941000	14942000
Weiss/Silber	14941100	14942100
Weiss/Nussb.	14941200	14942200
Weiss/Eiche	14941300	14942300
CHF	**489.-**	**589.-**

1752 / 1753	Zusätzliche Einlegeböden	Zusätzlicher Auszugsboden
	Breite für 60 cm	120x40 /42,5 x 3,8 cm Auszug 78 x 27 cm
Ahorn	14942400	
Grau	14942500	
Nussbaum	14942600	
Weiss	14942700	
Silber		14929100
CHF	**69.-**	**269.-**

Griff
Streifengriff Kunststoff

Auszugboden

DEKORE: KORPUS/FRONT

Ahorn Ahorn | Ahorn Silber | Grau Grau | Grau Silber | Nussb. Nussb. | Nussb. Silber | Weiss Weiss | Weiss Silber | Weiss Nussb. | Weiss Eiche

Schränke stapelbar	Rolladenschrank 1732/1733 zerlegt, abschliessbar	
Höhenjustierung durch Boden bis 10 mm		
5 Sockengleiter abnehembar	Rückwand einseitig Dekor silber, keine Sichtrückwand, Mittelwand	
	2 OH	3 OH
BxTxH (cm)	120 x 40 x 74,8	120 x 40 x 110
Ahorn/Silber	14942800	14943400
Grau / Silber	14943000	14943500
Nussbaum/Silber	14943100	14943600
Weiss/Silber	14943200	14943700
Graphit/Silber	14943300	14943800
CHF	**659.-**	**769.-**

1732 /1733	Zusätzliche Einlegeböden	Zusätzlicher Auszugsboden
	Breite für 60 cm	120x40 /42,5 x 3,8 cm Auszug 78 x 27 cm
Ahorn	14943900	
Grau	14944000	
Nussbaum	14944100	
Weiss	14944200	
Silber		14929100
Graphit	14944300	
CHF	**69.-**	**269.-**

DEKORE: KORPUS/FRONT

Ahorn Silber | Grau Silber | Nussb. Silber | Weiss Silber | Graphit Silber

Sideboard mit Schwebetüren

- Türen 16 mm silber oder Eiche
- 2 Mittelwände
- Rückwand immer silber
- Zerlegt

	Sideboard mit Schwebetüren
BxTxH (cm)	160 x 42 x 74,8
Ahorn/Silber	14944400
Grau/Silber	14944500
Nuss/Silber	14944600
Weiss/Silber	14944700
Graphit/Silber	14944900
Weiss/Eiche	14944800
Graphit/Eiche	14945000
CHF	**609.-**

DEKORE: KORPUS/FRONT

Ahorn Silber | Grau Silber | Nussb. Silber | Weiss Silber | Graphit Silber | Weiss Eiche | Graphit Eiche

Mobile Büroorganisation TARYS-MB

	Mobile Büroorganisation				
BxTxH (cm)	73,5 x 40 x 72	81 x 43 x 67 mit 2 gebremsten Rollen	81 x 43 x 67 inkl.2 Ablageboxen mit 2 gebremsten Rollen	81 x 43 x 67 mit 2 gebremsten Rollen	81 x 43 x 67 mit 2 gebremsten Rollen
Lichtgrau	14970500	14970600	14970700	14970800	14970900
CHF	**189.-**	**199.-**	**319.-**	**209.-**	**249.-**

Besprechungstische TARYS-Meet

BESPRECHUNGSTISCH, höhenverstellbar

- Höhe stufenlos verstellbar
- Tischplattenstärke 25 mm, 2 mm Kunststoff-Kante gerundet, Melaminharzbeschichtete Spanplatten nach DIN 68765
- inklusive Rollen und Gleiter 2 Rollen gebremst
- Ware zerlegt/ teilmontiert

	Untergestell chrom	
H= 72 - 114 cm		
BxT (cm)	Ø 80	80 x 80
Ahorn	14971000	14971500
Grau	14971100	14971600
Nussbaum	14971200	14971700
Weiss	14971300	14971800
Eiche	14971400	14971900
CHF	**659.-**	**679.-**

BESPRECHUNGSTISCH, fest

- Tischplattenstärke 25 mm , 2 mm Kunststoff-Kante gerundet, Melaminharzbeschichtete Spanplatten nach DIN 68765
- Rundrohr Ø 7.6 cm
- Tellerfuss Ø 50cm
- Ware zerlegt/teilmontiert

	Untergestell chrom			Untergestell silber		
H = 74,5 cm						
BxT (cm)	Ø 80	80 x 80	Ø 100	Ø 80	80 x 80	Ø 100
Ahorn	14972200	14973200	14974200	14972700	14973700	14974700
Grau	14972300	14973300	14974300	14972800	14973800	14974800
Nussbaum	14972400	14973400	14974400	14972900	14973900	14974900
Weiß	14972500	14973500	14974500	14973000	14974000	14975000
Eiche	14972600	14973600	14974600	14973100	14974100	14975100
CHF	**489.-**	**499.-**	**499.-**	**419.-**	**429.-**	**439.-**

DEKORE

Ahorn | Grau | Nussb. | Weiss | Eiche

GESTELLE

Silber | *C Chrom

KLAPPTISCH

Tischplatten:

- 38 mm dick
- Melaminharzbeschichtete Spanplatten nach DIN 68765
- Emmisionsklasse E1
- 2 mm ABS-Kanten, gerundet

Montage:

- Besonders leichte Konstruktion durch den Einatz einer Balance – Board – Spanplatte
- Leicht, jedoch mit hoher Stabilität!
- Lieferung erfolgt komplett montiert

	Klapptische	
BxTxH (cm)	138 x 69 x 74,5	160 x 80 x 74,5
Buche	14975200	14975400
Weiss	14975300	14975500
CHF	**409.-**	**439.-**

Transportwagen für Klapptische
160 x 69 x 94,5 für beide Tischgrössen
14975600
549.-

Stapelklötze mit Gummiauflage
Stapelhöhe 13.5 cm

Transportwagen für max. 8 Klapptische
4 Rollen, 2 gebremst

MEETING POINT

- Tischplattenstärke 38 mm
- Arbeitshöhe 108.3 cm
- 2 mm Kunststoff-Kante gerundet
- Melaminharzbe schichtete Spanplatten nach DIN 68765
- Traversenstärke 2.2 cm
- Verbindungsbeschläge
- Mit Schnellmontagetechnik
- 4 Kleiderhaken unter der Platte
- Ware zerlegt/teilmontiert

	BxTxH (cm) **104 x 50 x 108,3**	
	Weiß	Orange
	14972000	14972100
CHF	**359.-**	**359.-**

Zubehör

KABELSPIRALEN

Passend für alle Schreibtische, Theken

Horizontale Kabelspirale
Kunststoff, silber
Kann in beliebiger Länge montiert werden, Biegung möglich

Länge bis ca. 140 cm | 14976300 | CHF 109.-

Passend für alle Schreibtische, Theken

Vertikale Kabelspirale
Kunststoff, silber
Wird einfach an beliebiger Stelle unter der Tischplatte angeschraubt, Biegung möglich

Länge bis ca. 81,5 cm | 14976400 | CHF 89.-

Passend für alle Schreibtische, Theken, höhenverstellbare Schreibitsche

Vertikale Kabelspirale
Kunststoff, silber
Wird einfach an beliebiger Stelle unter der Tischplatte angeschraubt, Biegung möglich
ø 9 cm

Länge bis ca. 130 cm | 14976500 | CHF 109.-

KABELKLEMMEN

Beinhaltet 5 Stk./Packung | 14976600 | CHF 29.-

Zubehör

PC-HALTERUNGEN

Passend für TARYS-R

Metall, silber einbrennlackiert

Kann an beliebiger Stelle unter die Tischplatte geschraubt werden, Moosgummi liegt bei

Anschraubplatte
15 x 15 cm

Verstellbereich
(Schraubverbindungen):
Breite:12–19 cm
Höhe: 30–50 cm

14950500

CHF 149.-

Passend für TARYS-0

Metall, silber, einbrennlackiert

Montage nur aussen unter der Tischplatte möglich

21 x 50 x 47,5 cm
(B x T x H)

14976800

CHF 159.-

Passend für TARYS-0 und TARYS Ergo-M

Metall, silber, einbrennlackiert

Wird unter die Tischplatte geschraubt

21 x 42 x 47 cm
(B x T x H)

14960300

CHF 169.-

Passend für
TARYS Ergo-1 und
TARYS Ergo-2

Metall, silber, einbrennlackiert

Montage nur aussen am Fuss möglich

21 x 50 x 47,5 cm
(B x T x H)

14962400

CHF 179.-

Zubehör

BIRLDSCHIRMARM

Gasschwenkarm aus Alu-Druckguss,
silber ähnlich RAL 9006
Kabel im Arm integriert,
kompatibel mit 10/7,5 cm
VESA Befestigungsplatte
Tragfähigkeit: 3,5–8,5 kg

Schwenkbereich: 360°
maximale Ausladung: ca. 53 cm
maximale Höhe: ca. 38 cm

14976700 CHF 319.-

Montage durch eine 60 mm Bohrung in der Tischplatte

Montage zum Klemmen von hinten an der Tischplatte
(Tischplattenstärke bis ca. 40 mm)

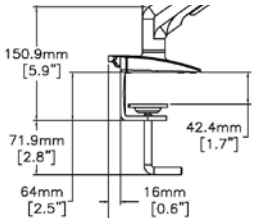

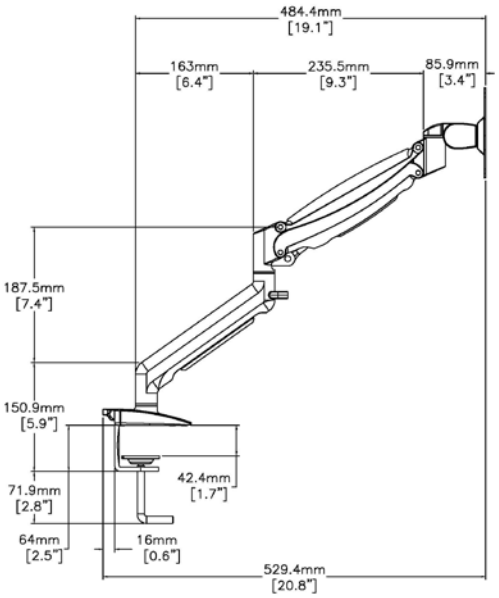

Zubehör

SICHTBLENDEN H=35 CM, H=40 CM MIT HALTERUNG

Breite cm	75	115	155	175	175	135	108
Silber	14975700	14975800	14975900	14976000	14976000	14976100	14976200
CHF	**149.-**	**179.-**	**209.-**	**219.-**	**219.-**	**199.-**	**169.-**

SICHTBLENDEN

 Nur Kabelwanne oder Sichtblende möglich!	Zur Montage an den Schreibtischen (Bohrungen vorhanden) Metall, gelocht, einbrennlackiert Abstand zur Unterkante Tischplatte ca. 5 cm Blende 35 cm hoch Kann nicht mit Kabelwanne KW montiert werden		Für Eckelement 80 x 80 cm Blende Breite 75 cm
			Für Schreibtisch 120 x 80 cm Für Eckelement 120 x 120 cm Blende Breite 115 cm
			Für Schreibtisch 160 x 80 cm Blende Breite 155 cm
		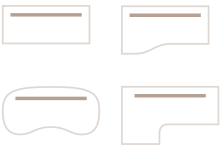	Für Schreibtisch 180 x 80 cm Für Schreibtisch 180 x 100 cm Für Schreibtisch 200 x 100 cm Für Schreibtisch 200 x 120 cm Blende Breite 175 cm
			Für Schreibtisch 200 x 120 cm Blende Breite 175 cm + 108 cm
			Für Schreibtisch 210 x 113 cm Blende Breite 135 cm
			Für Schreibtisch 210 x 113 cm Blende Breite 135 x 75 cm
			Für Eckwinkel Blende Breite 108 cm

Masse und Stellbeispiele

TISCHMASSE (CM)

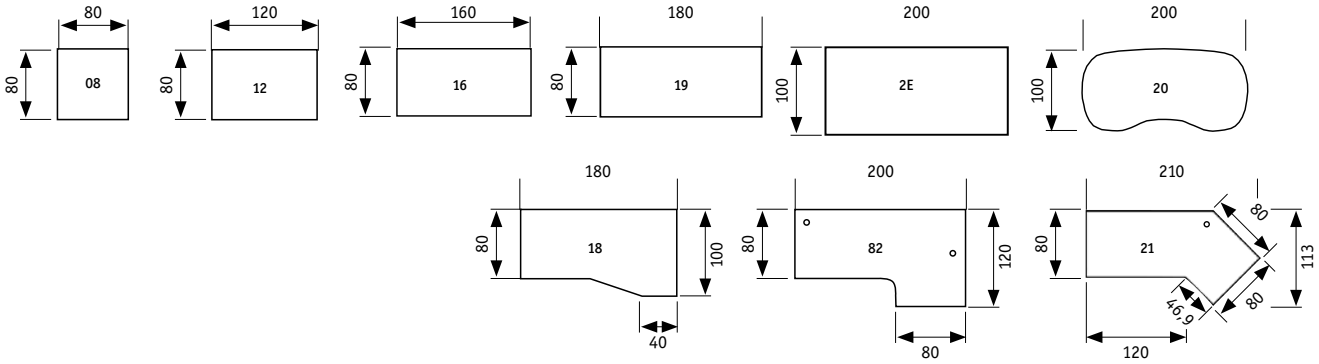

VERKETTUNGSPLATTEN

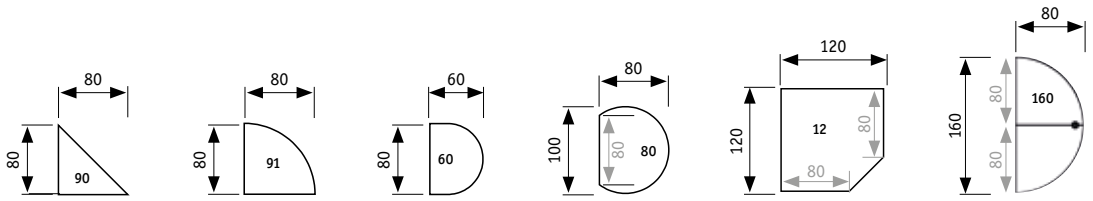

STELLBEISPIELE TARYS-O UND TARYS-R:

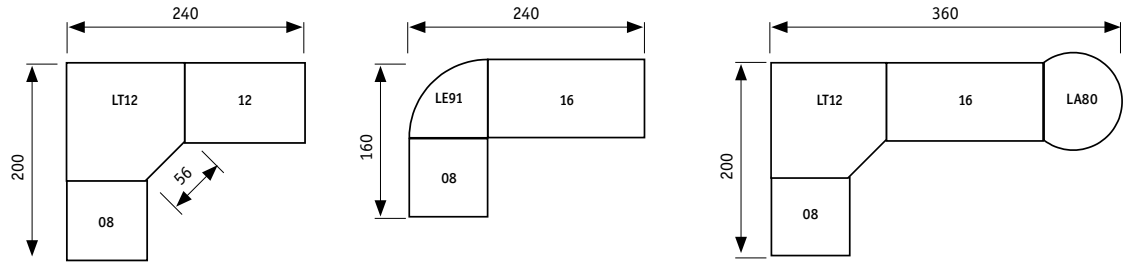

Dekorübersicht

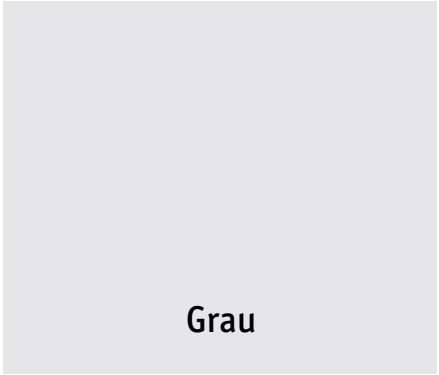

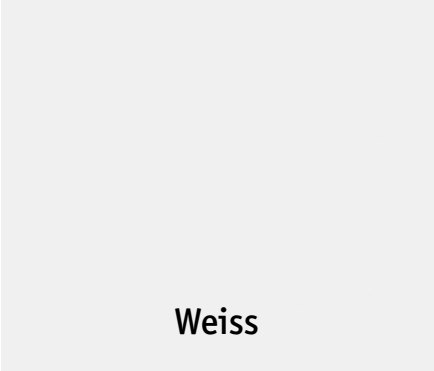

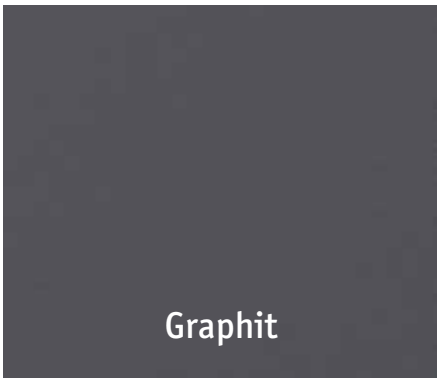

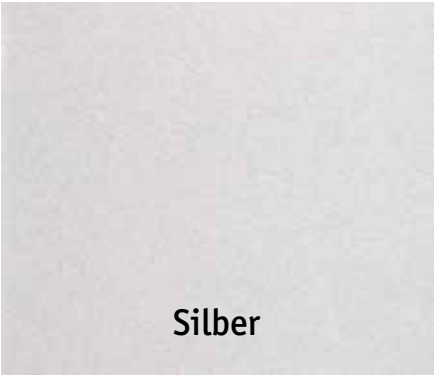

Jetzt überall und jederzeit einkaufen. Für Arbeit, Schule und Zuhause.

officeworld.ch | Filialen | 0844 822 816 | 0844 822 817

Basel Basel Dreispitz, Pratteln, **Bern** Bern-Schönbühl, Bern City-Shop* **Genf** Genf-Acacias, Vernier **Graubünden** Chur **Luzern** Luzern-Reussbühl, Sursee **Nidwalden** Stans* **St. Gallen** St. Gallen Winkeln **Solothurn** Egerkingen **Waadt** Lausanne **Wallis** Collombey Centre **Zug** Zug Steinhausen **Zürich** Zürich-Altstetten, Regensdorf, Glattzentrum, Winterthur-Grüze, Dübendorf | *Ohne Büromöbel-Sortiment

Für alle Bestellungen gelten unsere AGB und Datenschutzerklärung, welche unter officeworld.ch jederzeit eingesehen werden können. Alle Preisangaben sind inkl. vorgezogener SWICO-Recycling-Gebühr (vRG) und Urheberrechtsangaben (SUISA). Sämtliche Preisabbildungen sind inkl. MWSt. und in CHF | Irrtümer und Druckfehler vorbehalten | Rabatte sind nicht mit anderen Aktionen/Rabattbons kumulierbar. Solange Vorrat.

Verfügbarkeit
Filialverfügbarkeit bitte online prüfen. Die Auswahl und Verfügbarkeit der beworbenen Artikel sind je nach Filiale unterschiedlich.

Jetzt Fan werden:
facebook.com/officeworld.ch

FSC www.fsc.org MIX Papier aus verantwortungsvollen Quellen FSC® C022677

FSC www.fsc.org FSC® N002322 Das Zeichen für verantwortungsvolle Waldwirtschaft

Achten Sie auf FSC-zertifizierte Produkte.

Office World Create it!