Lampes à LED

Hansa
world of office

LED Space

- **Lampe à LED disponible en 3 coloris tendance**
- **Traitement de surface noble**
- **Bras de la lampe réglable en continu sur 2 articulations**
- **Bon éclairage pour la lecture**

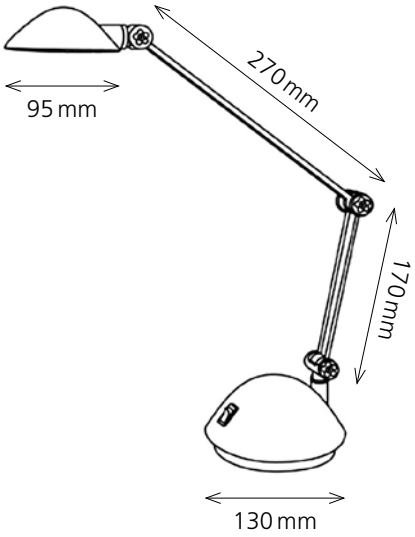

Dates techniques:

Eclairage:	LED 3 W
Tension:	Input: AC 100 – 240 V / Output: DC 20 V
Flux lumineux:	300 Lumen
Température de couleur:	3000 Kelvin (blanc chaude)
Max. d'intensité lumineuse:	600 Lux (mesurée à 35 cm au-dessus de la surface de la table)
Durée de vie:	30 000 h
Amplitude:	max. 490 mm
Hauteur:	max. 500 mm
Pied:	Ø 130 mm
Tête de lampe:	Ø 95 mm
Poids net:	1.1 kg
Matériaux:	métal, ABS
Emballage:	carton coloré

Numéro d'article:	**41-5010.646 noir satiné** **41-5010.647 argent satiné** **41-5010.648 bleu nuit satiné**

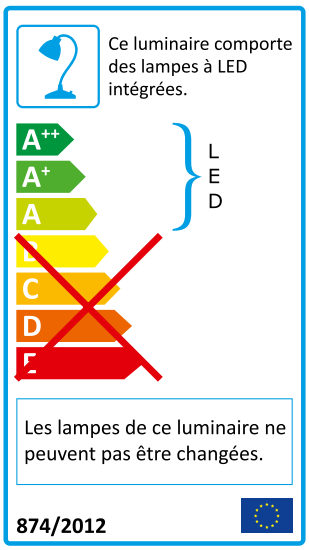

Spichtig AG I Frauholzstrasse 27 I CH-6422 Steinen I www.styro.ch